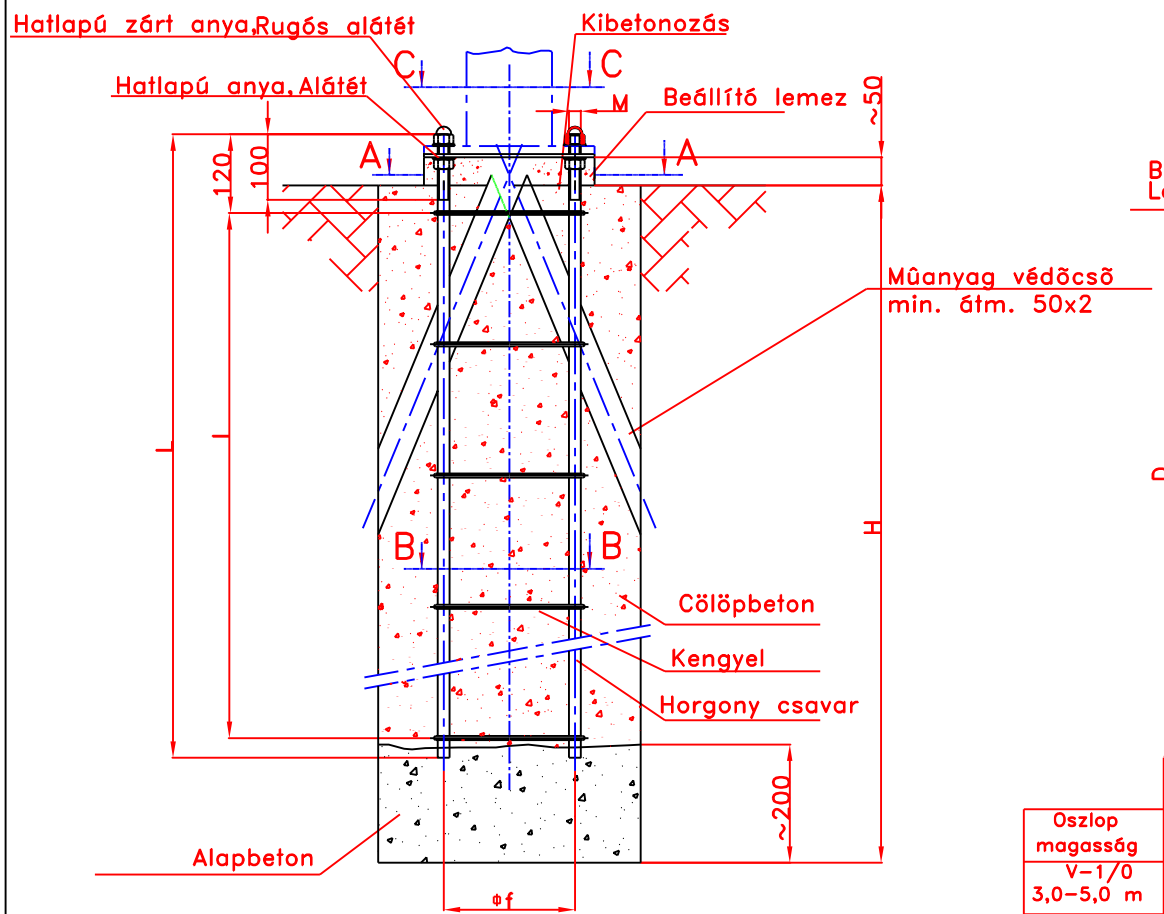


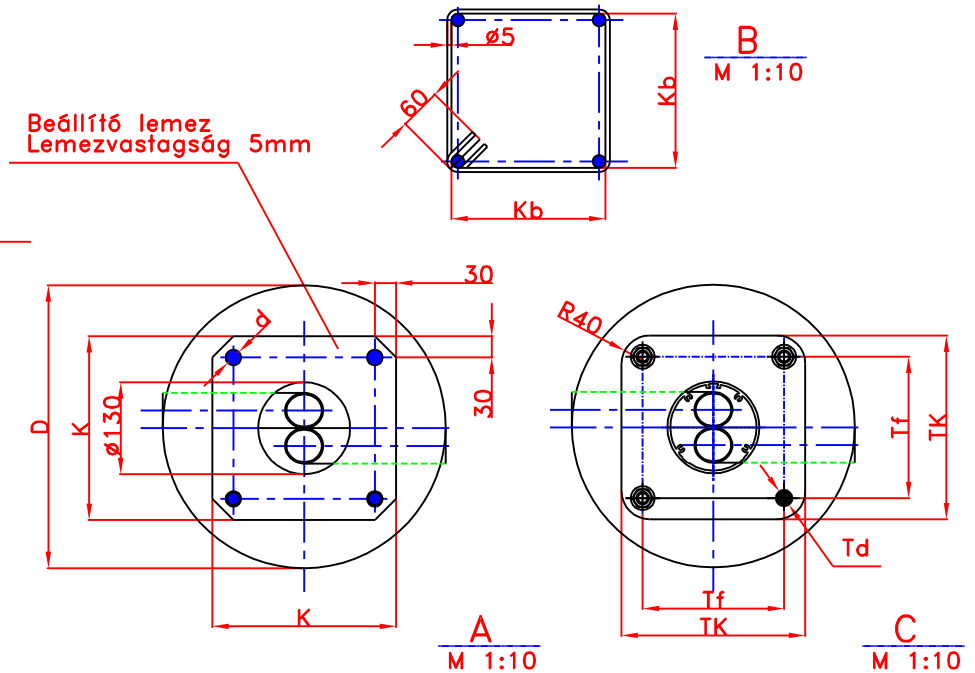


| Oszlop magasság | Alapgödör méretei | | | Vasalat méretei | | | | | | | Talplemez méretei | | |
|---|---|---|---|---|---|---|---|---|---|---|---|---|---|
| | H | Dmin | Dmax | L | l | M | K | Φf | Kb | d | TK | Tf | Td |
| V-1/0 3,0-5,0 m | 1000 | ϕ 400 | ϕ600 | 750 | 3x200 | 16 | 250 | 200 | 216 | ϕ 22 | 260 | 200 | ϕ 22 |
| V-2 6,0-9,0 m | 1200 | ϕ 500 | ϕ600 | 1150 | 5x200 | 20 | 330 | 218 | 238 | ϕ 25 | 340 | 218 | ϕ 25 |
| V-3 10,0 m | 1400 | ϕ 500 | ϕ600 | 1350 | 6x200 | 20 | 330 | 218 | 238 | ϕ 25 | 340 | 218 | ϕ 25 |
| V-1A "ALBA""BAJA" "DŐM" | 1000 | ϕ 400 | ϕ600 | 950 | 4x200 | 16 | 330 | 250 | 266 | ϕ 22 | 340 | 250 | ϕ 22 |
| V-2A 6,0-9,0 m | 1200 | ϕ 500 | ϕ600 | 1150 | 5x200 | 20 | 330 | 250 | 270 | ϕ 25 | 340 | 250 | ϕ 25 |

Megjegyzés:

1. A vasalás hegesztése: a= 3-20E II.0.
2. A horgonycsavarok menetes részén hideg cink bevonat, a csavaranyákon, alátéteken galvanikus horgany, a beállító lemezen kültéri minőségű porszórás.
3. Az alapgödör mérete kedvező teherbírású talajban:
   gépi talajfúrással D min
   kézi földkimunkálással D max.
4. Kedvezőtlen teherbírású talajban az alap mélységét növelni kell.
5. Az alap elhelyezése és az elektromos bekötés után a környező talajt tömöríteni kell.
6. Anyagminőségek:

alapbeton: C20-16/F
cölöpbeton: C23-24/KK
kibetonozás:C20-8/FN

Horgonycsavar: M 20 St 37, M16 St 50
Kengyel: A38.24
Beállító lemez: A38
Hatlapú anya: 5.8

Alátét: OA
Rugós alátét: K-2

(b) jellel új rajz. 2008.03.18. Kegye

A méretek mm-ben.

| | | | | | | |
|---|---|---|---|---|---|---|
| Tűrés | | | | | Előírás | |
| Dátum | 2008 | Név | Aláírás | Megnevezés | Méretarány | |
| Tervező | | | | KONSTRUÁL lámpaoszlopok javasolt alaptest megoldása és vasalási terve | | |
| Szerkesztő | 03.18 | Kegye | | | | |
| Ügyvezető | 03.18 | Nagyváthy | | | Tömeg (kg) | Rajzszám |
| Anyagminőség | | | | Méret | | |